LIGHT BY JUUL
Professionel

DIAMOND SERIE

SPOT MEDIUM

MESSING
220-240V



DATABLAD SPECIFIKATIONER

Vare gruppe	**DIAMOND SERIE**
Vare type	**DIAMOND SPOT MEDIUM MESSING 220-240V**

TEKNISKE SPECIFIKATIONER

Lampen	
Spredningsgrad	10,20,30,45 grader
Kelvin	2700,3000
lumen	1510,1580
Lyskilde	LED
Watt	20 Watt
Spænding	220-240V
Specifikationer	
CRI/Ra	≥80
Kabel	0,5 m
Dæmpbar	On/Off
IP klasse	67
Arbejds temperatur	-20°C ÷ +55°C
Forventet levetid / timer	≥ 65 000h
Slagfasthed	IK10
Vægt	4,5 kg
Energiklasse	E
Garanti	5 år
Certificering	CE
Materiale	
Materiale	Massiv messing

VARIANTER

Spredningsgrad
10 grader
20 grader
30 grader
45 grader

Kelvin
2700
3000

Monteringplade medfølger

Light By Juul forbeholder sig ret til at foretage tekniske ændringer uden forudgående varsel.
Har du andre ønsker eller behov? Kontakt os for flere varianter og skræddersyede løsninger.

LIGHT BY JUUL
Professionel

DIAMOND SERIE

SPOT MEDIUM

MESSING
220-240V



DATABLAD SPECIFIKATIONER

Vare gruppe	**DIAMOND SERIE**
Vare type	**DIAMOND SPOT MEDIUM MESSING 220-240V**

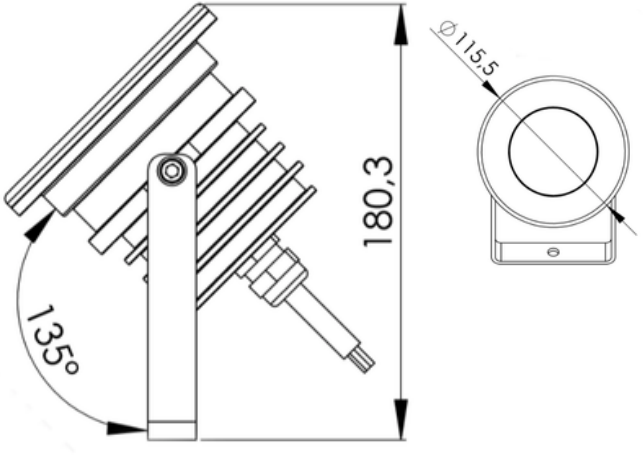

Light By Juul forbeholder sig ret til at foretage tekniske ændringer uden forudgående varsel.
Har du andre ønsker eller behov? Kontakt os for flere varianter og skræddersyede løsninger.